Publicado en abril de 2024 • Índice N.° GE/4.0S

Series 30™

Equipos de gas

Reguladores de presión de una etapa para servicio mediano

Resumen de características

Aplicaciones
Establecimientos agrícolas y ganaderos
Construcción y fabricación
Equipos pesados
Construcciones navales
Desguace y reciclaje

Procesos con oxicombustible
Corte, calentamiento, soldadura y soldadura fuerte

Servicio de gas
Oxígeno, acetileno, gas licuado, argón/nitrógeno, dióxido de carbono e hidrógeno/metano

Presión máxima de suministro
Tubo: Hasta 150 psig (10 bar)
Purga: 450 psig (31 bar)

Presión máxima de entrada
Tubo: 400 o 3,000 psig (28 o 207 bar)
Purga: 3,000 psig (207 bar)

Conexión de salida
Tubo: 9/16"-18 izq. o der. "B" o 5/8"-18 der. interna
Purga: 7/16"-20 der., llama externa

Conexión de entrada de CGA
Tubo: 200, 300, 320, 350, 510, 520, 540 o 580
Purga: 580

Entrada del cuerpo del regulador 1/4" NPT

Rango de temperatura
-20 °F–+140 °F (-29 °C–+60 °C)

Peso neto 1.5 lb. (0.68 kg)

Control de presión exacto. Confiable para el uso cotidiano.

SMITH EQUIPMENT

30-15-510

Sure Seat™

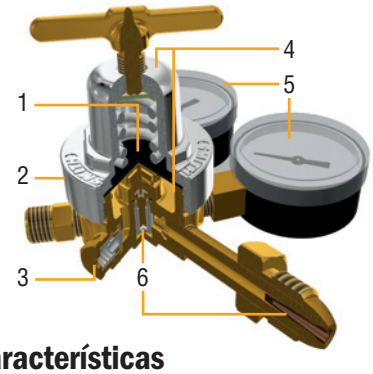

Características

1. **El diafragma de neopreno compuesto** resiste la corrosión para una mayor vida útil.
2. **Las etiquetas con código de color** indican la capacidad de desempeño, identifican el servicio de gas y ofrecen información técnica.
3. **La válvula de alivio externa** protege el regulador contra daños por picos de alta presión no previstos. La válvula de alivio libera la presión excesiva y se restablece automáticamente.
4. **El cuerpo de latón y el casquete revestido en níquel** protegen contra la corrosión.
5. **Medidores de 2 pulgadas fáciles de leer con cubiertas para lentes de policarbonato resistentes a las quebraduras.**
6. **Los filtros dobles que incluyen Sure Seat** protegen el asiento de alta presión contra los residuos para proporcionar un funcionamiento confiable y una vida útil prolongada.

TRUE BLUE® 3YR. WARRANTY

Tiene una garantía de tres años para piezas y mano de obra.

Se incluye en Underwriters Laboratories (UL)

Miller®

Miller Electric Mfg. LLC
An ITW Welding Company
1635 West Spencer Street
P.O. Box 1079
Appleton, WI 54912-1079 EE. UU.

Venta de equipos en Estados Unidos y Canadá
Teléfono: 866-931-9730
FAX: 800-637-2315
Teléfono internacional: 920-735-4554
FAX internacional: 920-735-4125

MillerWelds.com

Certified System™ ISO 9001 Quality

Regulador de purga

30-450-580

Este regulador se utiliza con nitrógeno en sistemas de HVAC para llevar a cabo pruebas y detectar fugas o purgar líneas y equipos refrigerantes para su instalación y reparación. Pequeño, para espacios limitados.

Datos de desempeño

Estos gráficos de caudales se utilizan para determinar si el regulador tiene o no la capacidad de caudal necesaria para su aplicación.

Gráfico de caudales de alta presión para Series 30™

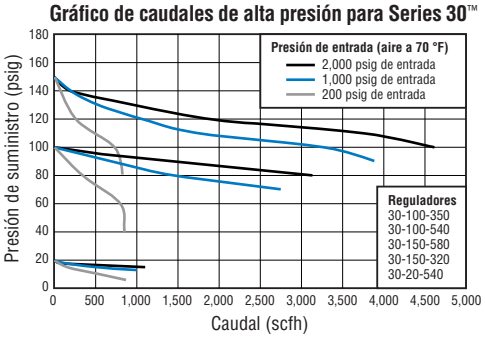

Gráfico de caudales de baja presión para Series 30™

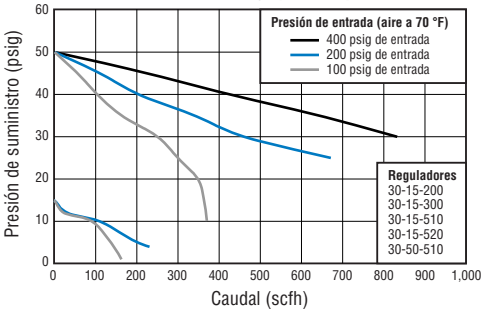

Cómo utilizar un gráfico de caudales:

Hay diversas maneras de utilizar un gráfico de caudales. Cada método utiliza un par de valores conocidos para presión de entrada, presión de salida o caudal a fin de determinar el tercero. Por ejemplo, si se conocen las presiones de entrada y de salida y se desea conocer el caudal, es posible utilizar los pasos siguientes:

1. Identifique la curva correspondiente a la presión de entrada del sistema. Es posible utilizar distintos colores o símbolos para diferenciar una presión de entrada de otra.
2. Busque la presión de salida deseada en el eje vertical.
3. Desplácese horizontalmente por el gráfico hasta que la línea correspondiente a la presión de salida deseada interseque la curva correspondiente a la presión de entrada.
4. Lea el caudal marcado en el eje horizontal.

Gráfico de caudal del regulador de purga 30-450-580

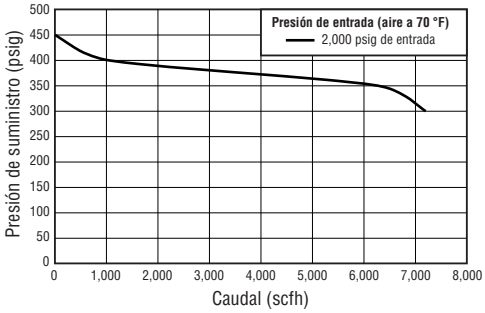

Información para pedidos

N.º de inventario	Servicio de gas	Medidor de entrada	Medidor de salida	Presión máxima de suministro	Presión máxima de entrada	Conexión de salida	Conexión de entrada
Reguladores de tubo							
30-100-540	Oxígeno	0–4,000 psig (0–280 bar)	0–150 psig (0–10 bar)	100 psig (7 bar)	3,000 psig (207 bar)	9/16"-18 der. "B"	CGA 540
30-20-540			0–30 psig (0–2 bar)	20 psig (1.4 bar)			
30-15-510	Acetileno	0–400 psig (0–28 bar)	0–30 psig (0–2 bar)	15 psig (1 bar)	400 psig (28 bar)	9/16"-18 izq. "B"	CGA 510
30-15-300							CGA 300
30-15-520							CGA 520
30-15-200							CGA 200
30-50-510	Gas licuado*	0–400 psig (0–28 bar)	0–60 psig (0–4 bar)	50 psig (3 bar)	400 psig (28 bar)	9/16"-18 izq. "B"	CGA 510
30-100-350	Hidrógeno/ metano	0–4,000 psig (0–280 bar)	0–150 psig (0–10 bar)	100 psig (7 bar)	3,000 psig (207 bar)	9/16"-18 izq. "B"	CGA 350
30-150-580	Argón/ nitrógeno	0–4,000 psig (0–280 bar)	0–200 psig (0–14 bar)	150 psig (10 bar)	3,000 psig (207 bar)	5/8"-18 der. interna	CGA 580
30-150-320	CO_2	0–4,000 psig (0–280 bar)	0–200 psig (0–14 bar)	150 psig (10 bar)	3,000 psig (207 bar)	5/8"-18 der. interna	CGA 320
Paquetes dobles: Consisten en un regulador de oxígeno 30-100-540 y un regulador de acetileno 30-15-510 (HTP2) o 30-15-300 (HTP5)							
HTP2	Oxígeno/ Acetileno	0–4,000 psig (0–280 bar)/ 0–400 psig (0–28 bar)	0–150 psig (0–10 bar)/ 0–30 psig (0–2 bar)	100 psig (7 bar)/ 15 psig (1 bar)	3,000 psig (207 bar)/ 400 psig (28 bar)	9/16"-18 der. "B"/ 9/16"-18 izq. "B"	CGA 540/ CGA 510
HTP5							CGA 540/ CGA 300
Regulador de purga							
30-450-580	Nitrógeno	0–4,000 psig (0–280 bar)	0–600 psig (0–40 bar)	450 psig (31 bar)	3,000 psig (207 bar)	7/16"-20, accesorio de llama externa	CGA 580

**Propano, propileno o gas natural.*

Distribuido por:

Miller®
The Power of Blue®

© 2024 Miller Electric Mfg. LLC